Výškový systém Balt p.v. Souřadný systém S-JTSK

REVIZE	POPIS	DATUM	SCHVÁLIL
6			
5			
4			
3			
2			
1			

Sweco Hydroprojekt a.s. Ústředí Praha
Táborská 31, 140 16 Praha 4; praha@sweco.cz; www.sweco.cz

VYPRACOVAL	Černoch	HIP	Ing. Kubová, Ph.D.	T. KONTROLA	Ing. Wallenfels
PROJEKTANT	Černoch	ŘEDITEL DIVIZE	Ing. Hanák	DATUM	10/2023
OBJEDNATEL	Pražská vodohospodářská společnost a.s.			OKRES	Praha - Kbely
AKCE: Rekonstrukce ČOV Kbely - aktualizace DPS č. akce: 1/3/L22/00				ČÍSLO ZAKÁZKY	11 2160 04 01
				STUPEŇ	DPS
				FORMÁT	23 A4
				MĚŘÍTKO	
				ARCHIVNÍ ČÍSLO	006167/23/1
ČÁST STAVBY	DN, ČS, jímky kalu			SO/PS	SO 11
PŘÍLOHA: Zámečnické výrobky				ČÍSLO PŘÍLOHY	D.1.1.11.9 e 1

Tato dokumentace včetně všech příloh (s výjimkou dat poskytnutých objednatelem) je duševním vlastnictvím akciové společnosti Sweco Hydroprojekt a.s. Objednatel této dokumentace je oprávněn ji využít k účelům vyplývajícím z uzavřené smlouvy bez jakéhokoliv omezení. Jiné osoby (jak fyzické, tak právnické) nejsou bez předchozího výslovného souhlasu objednatele oprávněny tuto dokumentaci ani její části jakkoli využívat, kopírovat (ani jiným způsobem rozmnožovat) nebo zpřístupnit dalším osobám.
Poznámka: Podpisy zpracovatelů jsou připojeny pouze k výtisku číslo 01 nebo originálu přílohy (matrici).

D.1.1.11.09 ZÁMEČNICKÉ VÝROBKY

POLOŽKA	POPIS, SCHEMATICKÉ ZOBRAZENÍ	ROZMĚRY (mm)	MNOŽSTVÍ					POZNÁMKA
			m/1ks	ks	jednotková hmot.		celkem kg	
	OCELOVÉ TRUBKOVÉ ZÁBRADLÍ (SCHÉMATICKÉ ZOBRAZENÍ)						POZINKOVANÁ OCEL	
Z 01a	OCELOVÉ TRUBKOVÉ ZÁBRADLÍ PŘÍMÉ – DOSAZOVACÍ NÁDRŽ – LINKA 1 (JIH) – DVOUPŘÍČLÉ ZÁBRADLÍ S OKOPOVÝM PLECHEM – ZVÝŠENÁ VÝŠKA ZÁBRADLÍ h=1100MM – KOTVENÍ ZÁBRADLÍ SHORA – ZÁBRADLÍ VE VZDÁL. 200MM OD VNITŘNÍHO LÍCE ŽB STĚNY (TL. 650MM) – ZÁBRADLÍ DLE NORMY ČSN 74 3305 – MATERIÁL POZINKOVANÁ OCEL	a) Madlo – ocel. tr.ø44,5x2,9	80,80	1	2,98	kg/m'	240.78	
		b) Příčník – ocel. tr.ø28x2,5	80,80	2	1,57	kg/m'	253.71	
		c) Sloupek – ocel tr.ø44,5x2,9	1,10	80	3,28	kg/ks	288.64	
		d) Okopový plech – ⌭ 100x 3mm	80,80	1	2,40	kg/m'	193.92	
		e) Kotevní deska – ⌭ 150x 150x6		80	1,06	kg/ks	84.80	
		f) Chem.+mech. kotva M10x120		160	0,10	kg/ks	16.00	
						Hmotnost Z11 01a	**1077.86 kg**	
Z 01b	OCELOVÉ TRUBKOVÉ ZÁBRADLÍ PŘÍMÉ – DOSAZOVACÍ NÁDRŽ – LINKA 2 (SEVER) – DVOUPŘÍČLÉ ZÁBRADLÍ S OKOPOVÝM PLECHEM – ZVÝŠENÁ VÝŠKA ZÁBRADLÍ h=1100MM – KOTVENÍ ZÁBRADLÍ SHORA – ZÁBRADLÍ VE VZDÁL. 200MM OD VNITŘNÍHO LÍCE ŽB STĚNY (TL. 650MM) – ZÁBRADLÍ DLE NORMY ČSN 74 3305 – MATERIÁL POZINKOVANÁ OCEL	a) Madlo – ocel. tr.ø44,5x2,9	78,80	1	2,98	kg/m'	234.82	PŘED VÝROBOU JE TŘEBA ZAMĚŘIT SKUTEČNÝ STAV
		b) Příčník – ocel. tr.ø28x2,5	78,80	2	1,57	kg/m'	247.43	
		c) Sloupek – ocel tr.ø44,5x2,9	1,10	78	3,28	kg/ks	281.42	
		d) Okopový plech – ⌭ 100x 3mm	78,80	1	2,40	kg/m'	189.12	
		e) Kotevní deska – ⌭ 150x 150x6		78	1,06	kg/ks	82.68	
		f) Chem.+mech. kotva M10x120		156	0,10	kg/ks	15.60	
						Hmotnost Z11 01b	**1051.08 kg**	

PŮDORYSNÉ SCHÉMA SO 11 (I. ET) – ZÁBRADLÍ

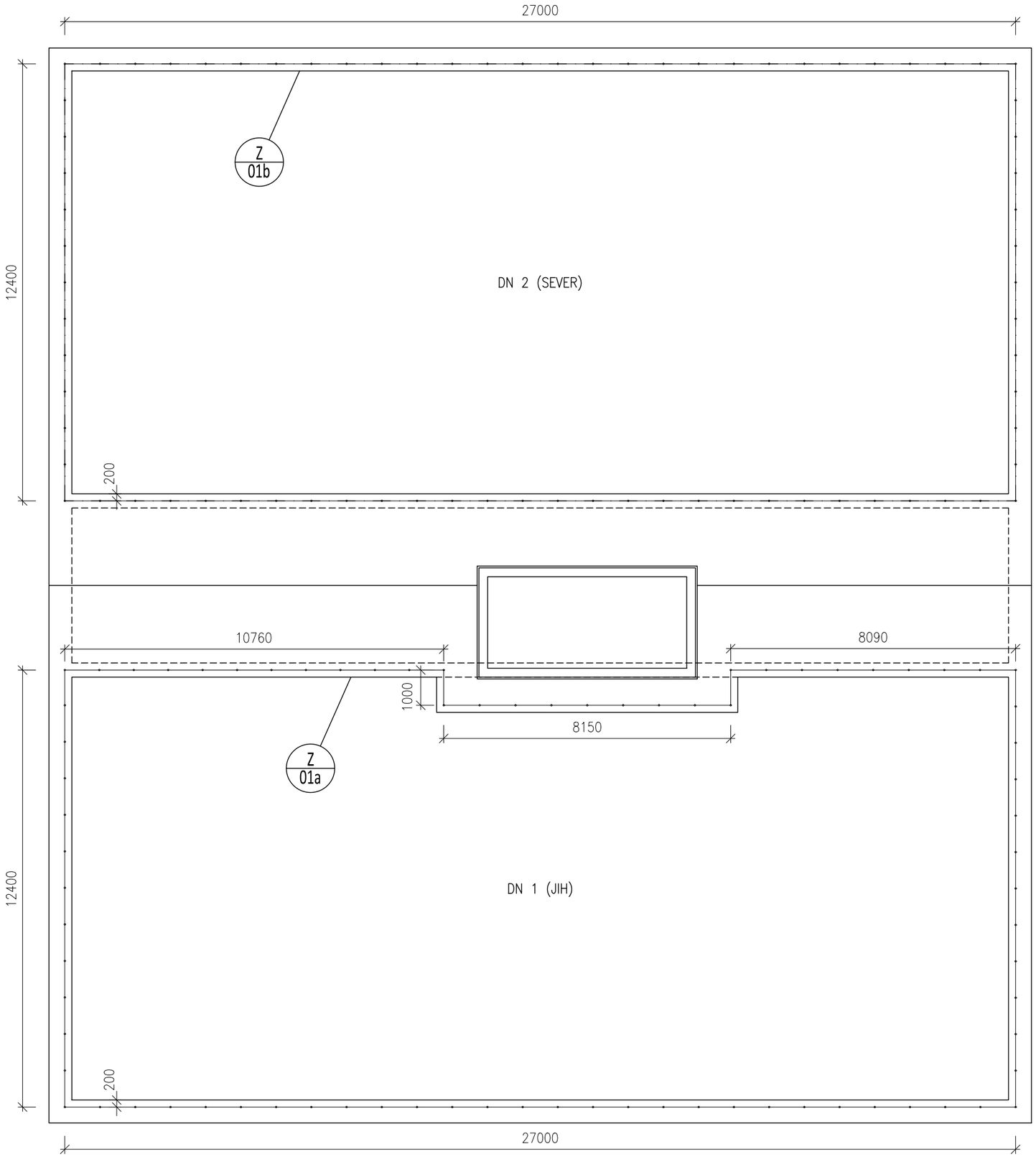

POHLED – POLE

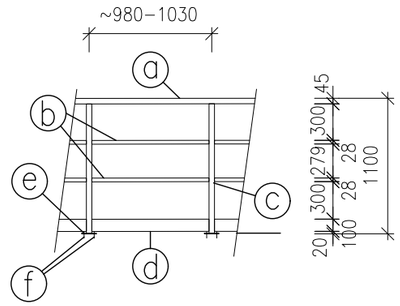

D.1.1.11.09 ZÁMEČNICKÉ VÝROBKY

POLOŽKA	POPIS, SCHEMATICKÉ ZOBRAZENÍ	ROZMĚRY (mm)	MNOŽSTVÍ				POZNÁMKA
			m^2/m'	ks	jednotková hmot.	celkem kg	
	OCELOVÝ POKLOP (SCHÉMATICKÉ ZOBRAZENÍ)				POZINKOVANÁ OCEL		
Z 02	OCELOVÝ POKLOP POCHŮZNÝ – DĚLENÝ OCELOVÝ POKLOP POCHŮZNÝ, ÚNOSNOST 150kg/m^2 – MATERIÁL POZINKOVANÁ OCEL – ROZMĚRY: cca 2300x2300, PRO SVĚTLOST OTVORU 2200x2200 – DĚLENÝ POKLOP NA cca 8 ČÁSTÍ – VIZ SCHÉMA – PROTISKLUZOVÝ POVRCH (SLZIČKOVÝ PLECH) – V PROVEDENÍ ODNÍMATELNÝ, S DOSTATEČNÝM POČTEM ÚCHYTŮ PRO MANIPULACI DLE VÝROBCE (HÁK NA ZVEDÁNÍ POKLOPU) – VČETNĚ RÁMU, RÁM POKLOPU ULOŽIT DO VRSTVY SPÁDOVÉHO BETONU A KOTVIT POMOCÍ OCELOVÝCH PÁSKŮ – POKLOP VČETNĚ NOSNÉ KONSTRUKCE PRO MÍCHADLA – VÍKO POKLOPU ZE SPODNÍ STRANY PO OBVODĚ S NALEPENÝM TĚSNĚNÍM Z EPDM PRYŽE – SOUČÁSTÍ DODÁVKY JE NÁVRH KOTEVNÍHO SYSTÉMU, JIŠTĚNÍ OSOB PROTI PÁDU Z VOLNÉ VÝŠKY PŘI MANIPULACI SE ZÁKLOPY						PŘED VÝROBOU JE TŘEBA ZAMĚŘIT SKUTEČNÝ STAV

PŮDORYSNÉ SCHÉMA – POKLOP 2300x2300
NÁVRH DĚLENÍ POKLOPU NA ČÁSTI

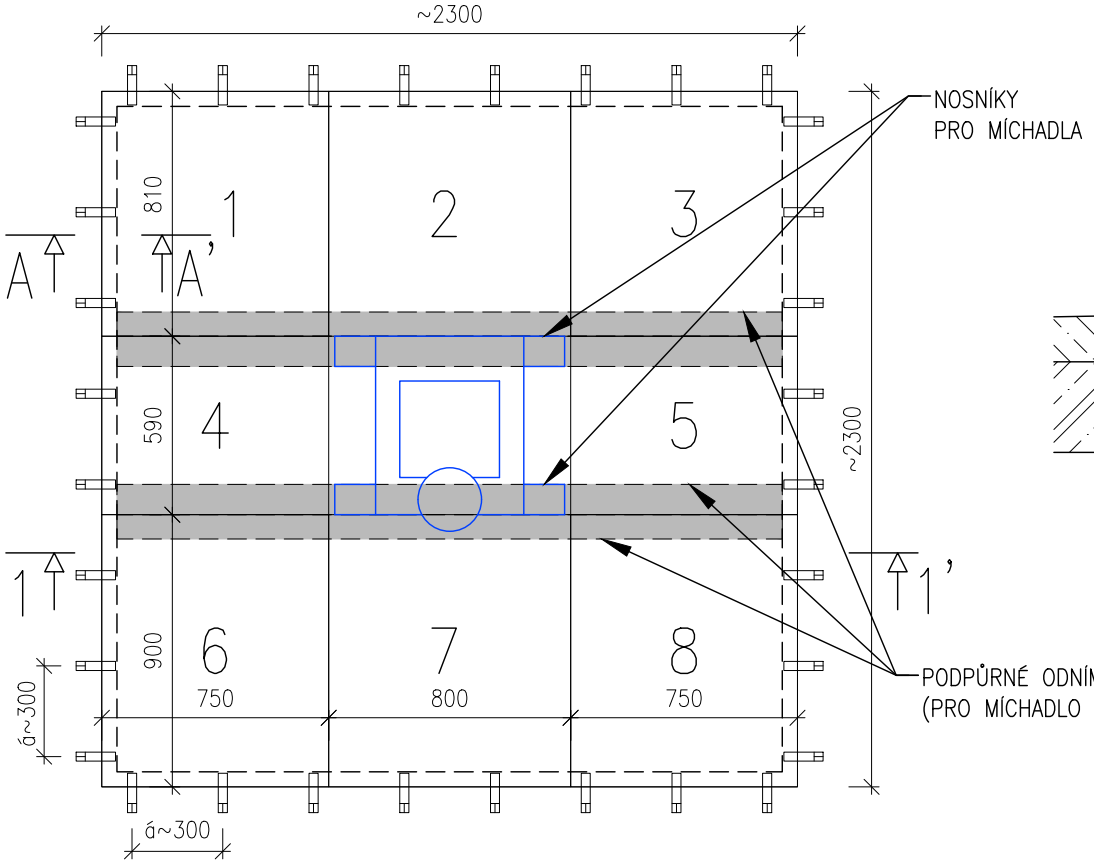

ŘEZ 1–1' – SCHÉMA ULOŽENÍ MÍCHADEL

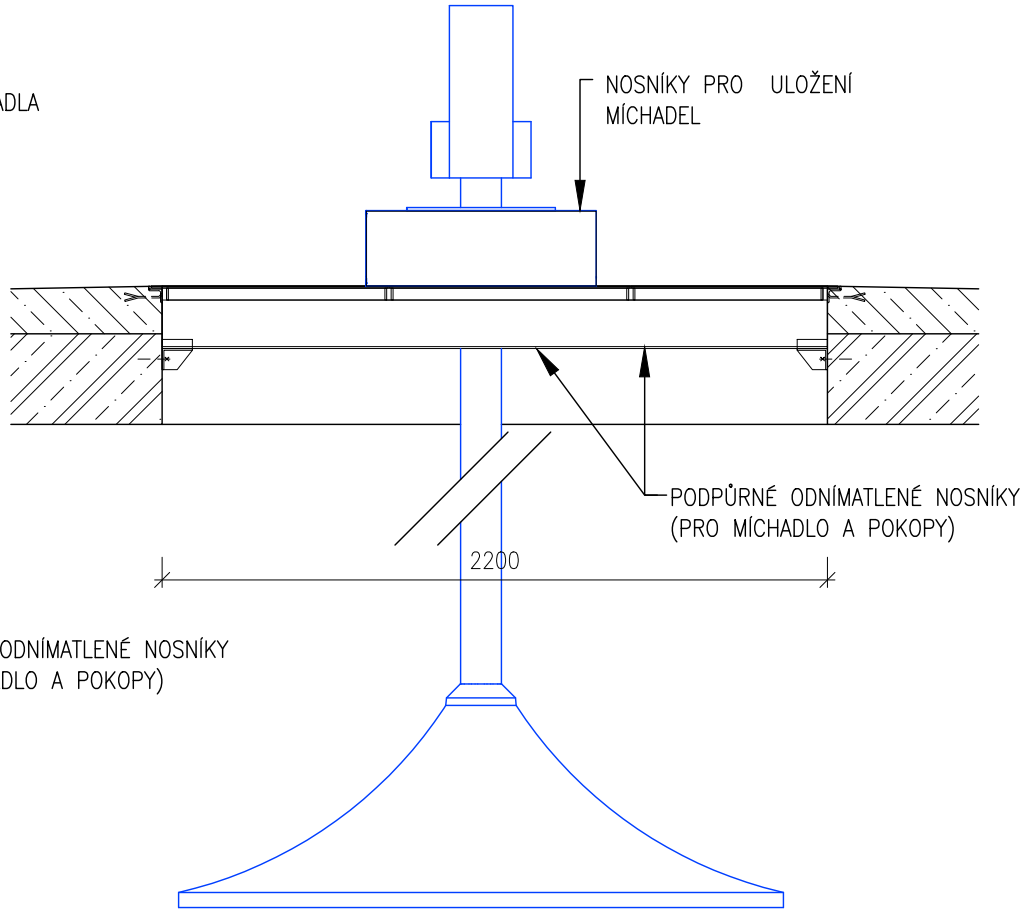

ŘEZ A–A' – ULOŽENÍ OCELOVÉHO POKLOPU

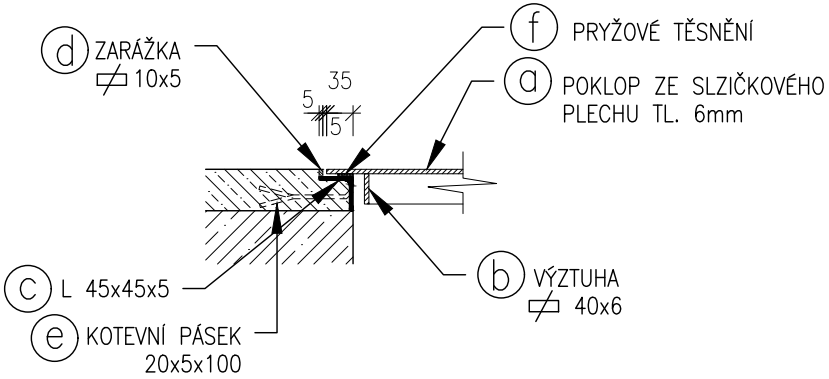

POZN.:
- SVĚTLOST OTVORU 2200x2200
- DĚLENÍ POKLOPU NA cca 8 ČÁSTÍ
- RÁM POKLOPU OSADIT A KOTVIT DO VRSTVY SPÁDOVÉHO BETONU
- ULOŽENÍ ODNÍMATELNÝCH PODPŮRNÝCH NOSNÍKŮ A NOSNÉ KONSTRUKCE PRO MÍCHADLA NA KONZOLKY
- PRYŽOVÉ TĚSNĚNÍ NALEPIT NA SPODNÍ STRANU POKLOPU TAK, ABY DOSEDLO NA RÁM
- PŘESNÉ ROZMĚRY, HMOTNOSTI A PROVEDENÍ DLE DÍLENSKÉ DOKUMENTACE VÝROBCE

D.1.1.11.09 ZÁMEČNICKÉ VÝROBKY

POLOŽKA	POPIS, SCHEMATICKÉ ZOBRAZENÍ	ROZMĚRY (mm)	MNOŽSTVÍ				POZNÁMKA
			m^2/m'	ks	jednotková hmot.	celkem kg	
	OCELOVÝ POKLOP (SCHÉMATICKÉ ZOBRAZENÍ)				POZINKOVANÁ OCEL		
Z 03	OCELOVÝ POKLOP POCHŮZNÝ – DĚLENÝ OCELOVÝ POKLOP POCHŮZNÝ, ÚNOSNOST 150kg/m^2 – MATERIÁL POZINKOVANÁ OCEL – ROZMĚRY: cca 1500x1000, PRO SVĚTLOST OTVORU 1800x900 – DĚLENÝ POKLOP NA cca 3 ČÁSTÍ – VIZ SCHÉMA – PROTISKLUZOVÝ POVRCH (SLZIČKOVÝ PLECH) – V PROVEDENÍ ODNÍMATELNÝ, S DOSTATEČNÝM POČTEM ÚCHYTŮ PRO MANIPULACI DLE VÝROBCE (HÁK NA ZVEDÁNÍ POKLOPU) – VČETNĚ RÁMU, RÁM POKLOPU ULOŽIT DO VRSTVY SPÁDOVÉHO BETONU A KOTVIT POMOCÍ OCELOVÝCH PÁSKŮ – POKLOP VČETNĚ NOSNÉ KONSTRUKCE PRO MÍCHADLA – VÍKO POKLOPU ZE SPODNÍ STRANY PO OBVODĚ S NALEPENÝM TĚSNĚNÍM Z EPDM PRYŽE – SOUČÁSTÍ DODÁVKY JE NÁVRH KOTEVNÍHO SYSTÉMU, JIŠTĚNÍ OSOB PROTI PÁDU Z VOLNÉ VÝŠKY PŘI MANIPULACI SE ZÁKLOPY						PŘED VÝROBOU JE TŘEBA ZAMĚŘIT SKUTEČNÝ STAV

PŮDORYSNÉ SCHÉMA – POKLOP 1500x1000
NÁVRH DĚLENÍ POKLOPU NA ČÁSTI

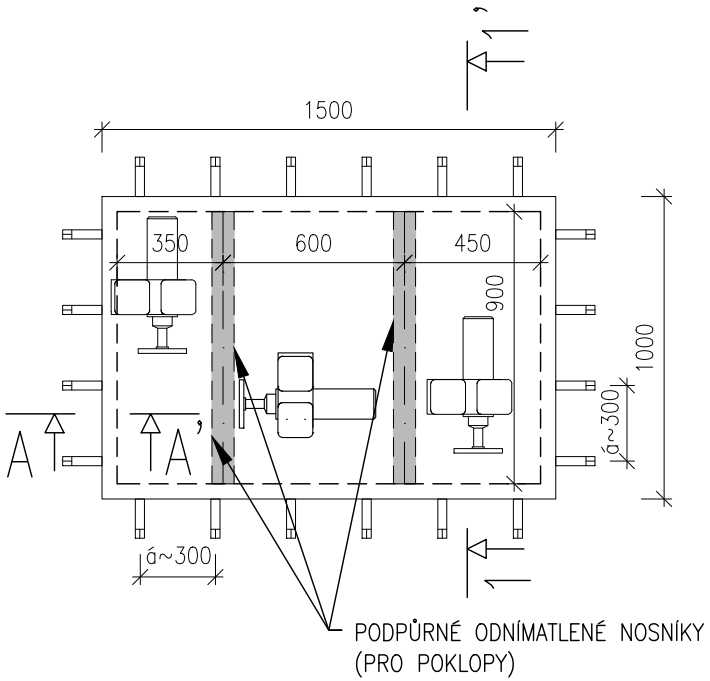

ŘEZ 1–1' – SCHÉMA

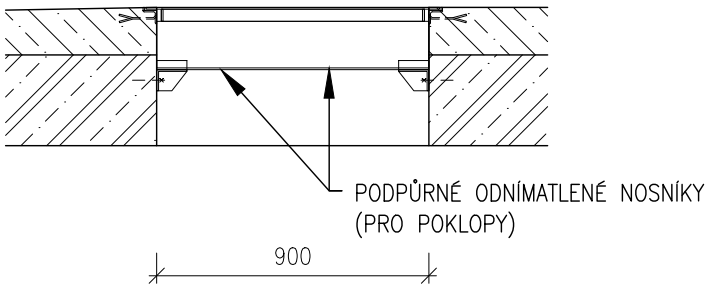

ŘEZ A–A' – ULOŽENÍ OCELOVÉHO POKLOPU

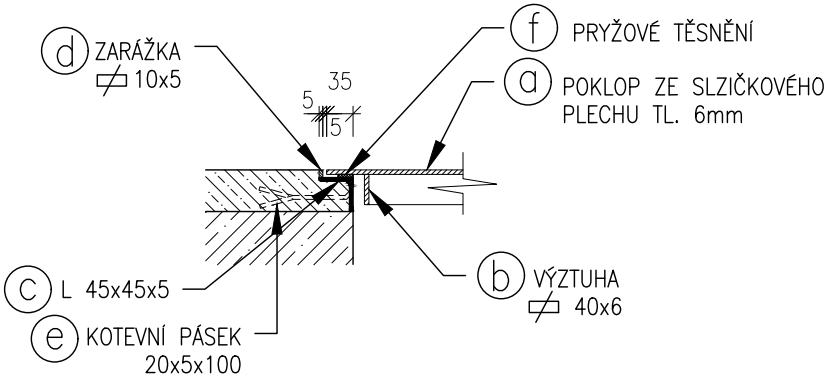

POZN.:
- SVĚTLOST OTVORU 1400x900
- DĚLENÍ POKLOPU NA cca 3 ČÁSTÍ
- RÁM POKLOPU OSADIT A KOTVIT DO VRSTVY SPÁDOVÉHO BETONU
- ULOŽENÍ ODNÍMATELNÝCH PODPŮRNÝCH NOSNÍKŮ A NOSNÉ KONSTRUKCE PRO MÍCHADLA NA KONZOLKY
- PRYŽOVÉ TĚSNĚNÍ NALEPIT NA SPODNÍ STRANU POKLOPU TAK, ABY DOSEDLO NA RÁM
- PŘESNÉ ROZMĚRY, HMOTNOSTI A PROVEDENÍ DLE DÍLENSKÉ DOKUMENTACE VÝROBCE

D.1.1.11.09 ZÁMEČNICKÉ VÝROBKY

POLOŽKA	POPIS, SCHEMATICKÉ ZOBRAZENÍ	ROZMĚRY (mm)	MNOŽSTVÍ				POZNÁMKA
			m^2/m'	ks	jednotková hmot.	celkem kg	
	OCELOVÝ POKLOP (SCHÉMATICKÉ ZOBRAZENÍ)				POZINKOVANÁ OCEL		
Z 04	OCELOVÝ POKLOP POCHŮZNÝ – DĚLENÝ OCELOVÝ POKLOP POCHŮZNÝ, ÚNOSNOST 150kg/m^2 – MATERIÁL POZINKOVANÁ OCEL – ROZMĚRY: cca 1000x1000, PRO SVĚTLOST OTVORU 900x900 – DĚLENÝ POKLOP NA cca 2 ČÁSTÍ – VIZ SCHÉMA – PROTISKLUZOVÝ POVRCH (SLZIČKOVÝ PLECH) – V PROVEDENÍ ODNÍMATELNÝ, S DOSTATEČNÝM POČTEM ÚCHYTŮ PRO MANIPULACI DLE VÝROBCE (HÁK NA ZVEDÁNÍ POKLOPU) – VČETNĚ RÁMU, RÁM POKLOPU ULOŽIT DO VRSTVY SPÁDOVÉHO BETONU A KOTVIT POMOCÍ OCELOVÝCH PÁSKŮ – POKLOP VČETNĚ NOSNÉ KONSTRUKCE PRO MÍCHADLA – VÍKO POKLOPU ZE SPODNÍ STRANY PO OBVODĚ S NALEPENÝM TĚSNĚNÍM Z EPDM PRYŽE – SOUČÁSTÍ DODÁVKY JE NÁVRH KOTEVNÍHO SYSTÉMU, JIŠTĚNÍ OSOB PROTI PÁDU Z VOLNÉ VÝŠKY PŘI MANIPULACI SE ZÁKLOPY						PŘED VÝROBOU JE TŘEBA ZAMĚŘIT SKUTEČNÝ STAV

PŮDORYSNÉ SCHÉMA – POKLOP 1000x1000
NÁVRH DĚLENÍ POKLOPU NA ČÁSTI

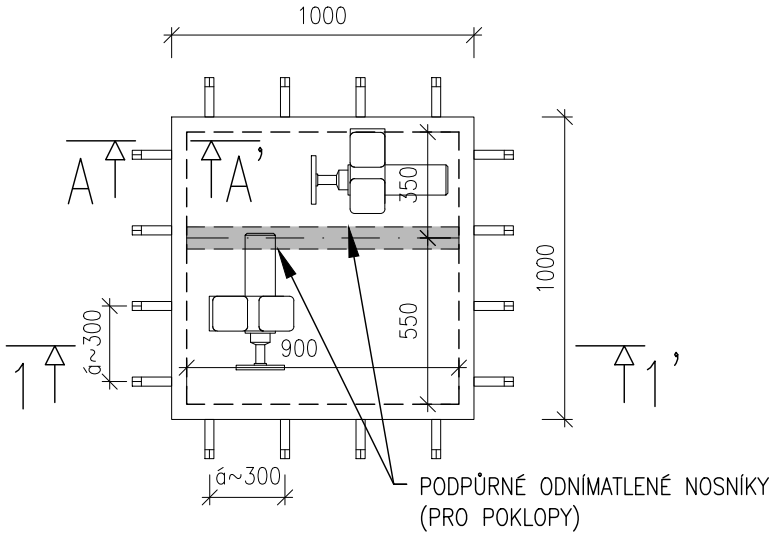

ŘEZ 1–1' – SCHÉMA

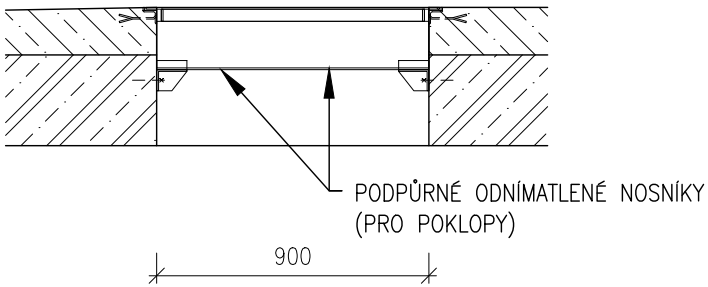

ŘEZ A–A' – ULOŽENÍ OCELOVÉHO POKLOPU

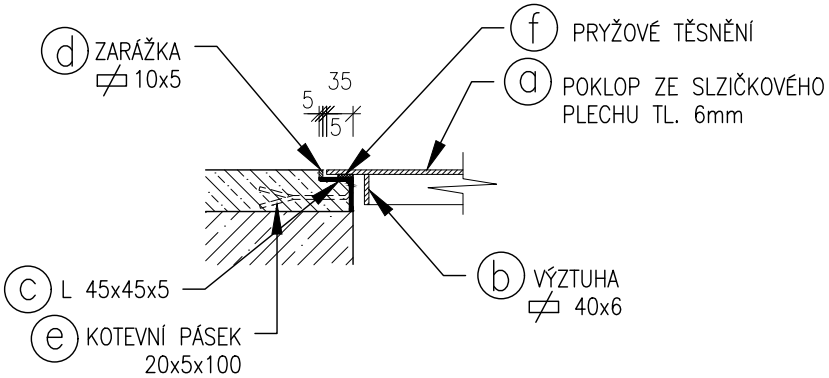

POZN.:
- SVĚTLOST OTVORU 900x900
- DĚLENÍ POKLOPU NA cca 2 ČÁSTÍ
- RÁM POKLOPU OSADIT A KOTVIT DO VRSTVY SPÁDOVÉHO BETONU
- ULOŽENÍ ODNÍMATELNÝCH PODPŮRNÝCH NOSNÍKŮ A NOSNÉ KONSTRUKCE PRO MÍCHADLA NA KONZOLKY
- PRYŽOVÉ TĚSNĚNÍ NALEPIT NA SPODNÍ STRANU POKLOPU TAK, ABY DOSEDLO NA RÁM
- PŘESNÉ ROZMĚRY, HMOTNOSTI A PROVEDENÍ DLE DÍLENSKÉ DOKUMENTACE VÝROBCE

POLOŽKA	POPIS, SCHEMATICKÉ ZOBRAZENÍ	POPIS – ROZMĚRY (mm)	DÉLKA (m)	ks	bm	kg/m2(m')	kg	POZNÁMKA
Z 05	**OCELOVÝ POKLOP V OCELOVÉM RÁMU - OTVOR 1000x800 mm** **NOSNOST 150 kg/m2** (SCHEMATICKÉ ZOBRAZENÍ), MATERIÁL OCEL, VŠECHNY PRVKY BUDOU ŽÁROVĚ POZINKOVÁNY							
		VÝPIS MATERIÁLU						
		a) Rám pro poklop L45x45x5–800mm (2x800mm) L45x45x5–1000mm (2x1000)	0,80 1,00	2ks 2ks	1,60m 2,00m	3,38kg/m 3,60m	12,17	Před výrobou prvků je nutno zaměřit skutečný stav! Poklop vodotěsný (dešťová voda) Rám poklopu nutno osadit před provedením podlahové betonové mazaniny Pryžové těsnění se nalepí na spodní stranu poklopu tak, aby dosedlo na rám NOSNOST poklopu bude zřetelně vyznačena na víku poklopu
		b) Kotevní železo ⊏⊐ 20x5–100mm	0,10	14ks	2,80m	0,72kg/m 2,80m	2,02	
		c) Ocelový poklop žebrovaný plech tl. 6mm (780x980mm)	0,76m2	1ks	–	49,10kg/m2 0,76m2	37,53	
		d) Obvodová výztuha ⊏⊐ 40x6 (2x680mm; 2x880mm)	0,68 0,88	2ks 2ks	1,36m 1,76m	1,90kg/m 3,12m	5,93	
		e) Zarážka ⊏⊐ 10x5 (2x800mm; 2x1000mm)	0,80 1,00	2ks 2ks	1,60m 2,00m	0,39kg/m 3,60m	1,40	
		f) Zapuštěné madlo ocel ø12–400	0,40	2ks	0,80m	0,89kg/m 0,80m	0,72	
		g) Pryžové těsnění EPDM guma 6x20–3700 mm	3,70	–	3,70m	0,22kg/m 3,70m	0,82	
5/Z								60,59 kg
celkem : 2 ks								121,18 kg

POLOŽKA	POPIS, SCHEMATICKÉ ZOBRAZENÍ	POPIS – ROZMĚRY (mm)	MATERIÁL	DÉLKA (m)	ks	bm	kg/m2(m')	kg	POZNÁMKA

OCELOVÝ POKLOP V OCELOVÉM RÁMU - OTVOR 1000x800 mm **NOSNOST 150 kg/m2**

(SCHEMATICKÉ ZOBRAZENÍ), MATERIÁL OCEL, VŠECHNY PRVKY BUDOU ŽÁROVĚ POZINKOVÁNY

Z / 05

OCELOVÝ POKLOP - 5/Z

PŮDORYSNÉ SCHÉMA – POKLOP 1000x800 – 2KS

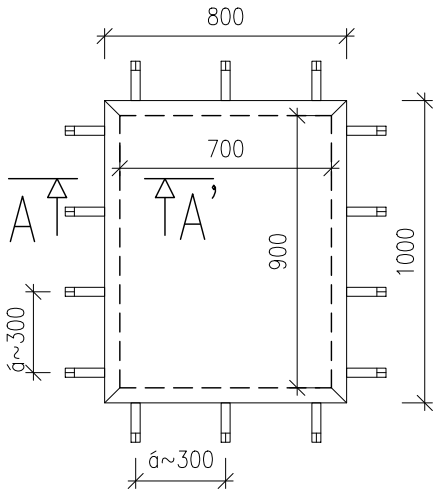

TVAR POKLOPU

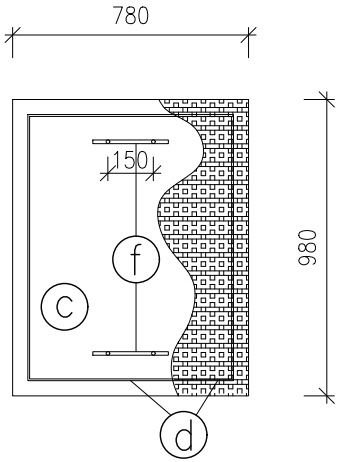

ŘEZ A–A' – ULOŽENÍ OCELOVÉHO POKLOPU

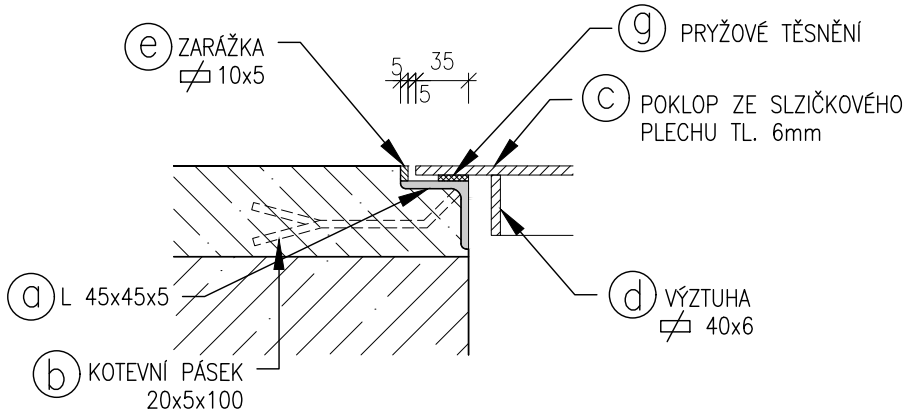

Před výrobou prvků je nutno zaměřit skutečný stav!

Poklop vodotěsný (dešťová voda)

Rám poklopu nutno osadit před provedením podlahové betonové mazaniny

Pryžové těsnění se nalepí na spodní stranu poklopu tak, aby dosedlo na rám

NOSNOST poklopu bude zřetelně vyznačena na víku poklopu

POLOŽKA	POPIS, SCHEMATICKÉ ZOBRAZENÍ	POPIS – ROZMĚRY (mm)	DÉLKA (m)	ks	bm	kg/m2(m')	kg	POZNÁMKA
Z 06	**OCELOVÝ POKLOP V OCELOVÉM RÁMU - OTVOR 300x300 mm** (SCHEMATICKÉ ZOBRAZENÍ), MATERIÁL OCEL, VŠECHNY PRVKY BUDOU ŽÁROVĚ POZINKOVÁNY							**NOSNOST 150 kg/m2**
		VÝPIS MATERIÁLU						
		a) Rám pro poklop L45x45x5–300mm (2x300mm) L45x45x5–300mm (2x300mm)	0,30 0,30	2ks 2ks	0,60m 0,60m	3,38kg/m 1,20m	12,17	Před výrobou prvků je nutno zaměřit skutečný stav! Poklop vodotěsný (dešťová voda) Rám poklopu nutno osadit před provedením podlahové betonové mazaniny Pryžové těsnění se nalepí na spodní stranu poklopu tak, aby dosedlo na rám NOSNOST poklopu bude zřetelně vyznačena na víku poklopu
		b) Kotevní železo ⊏⊐ 20x5–100mm	0,10	4ks	2,80m	0,72kg/m 2,80m	2,02	
		c) Ocelový poklop žebrovaný plech tl. 6mm (280x280mm)	0,08m2	1ks	–	49,10kg/m2 0,08m2	3,85	
		d) Obvodová výztuha ⊏⊐ 40x6 (2x180mm; 2x180mm)	0,18 0,18	2ks 2ks	1,36m 1,76m	1,90kg/m 3,12m	5,93	
		e) Zarážka ⊏⊐ 10x5 (2x300mm; 2x300mm)	0,30 0,30	2ks 2ks	1,60m 2,00m	0,39kg/m 3,60m	1,40	
		f) Zapuštěné madlo ocel ø12–150	0,15	2ks	0,80m	0,89kg/m 0,80m	0,72	
		g) Pryžové těsnění EPDM guma 6x20–3700 mm	3,70	–	3,70m	0,22kg/m 3,70m	0,82	
6/Z								68,73 kg
celkem : 1 ks								68,73 kg

POLOŽKA	POPIS, SCHEMATICKÉ ZOBRAZENÍ	POPIS – ROZMĚRY (mm)	MATERIÁL	DÉLKA (m)	ks	bm	kg/m2(m')	kg	POZNÁMKA

OCELOVÝ POKLOP V OCELOVÉM RÁMU - OTVOR 300x300 mm **NOSNOST 150 kg/m2**

(SCHEMATICKÉ ZOBRAZENÍ), MATERIÁL OCEL, VŠECHNY PRVKY BUDOU ŽÁROVĚ POZINKOVÁNY

Z / 06

OCELOVÝ POKLOP - 6/Z

PŮDORYSNÉ SCHÉMA – POKLOP 300x300

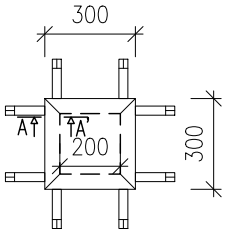

TVAR POKLOPU

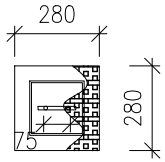

ŘEZ A–A' – ULOŽENÍ OCELOVÉHO POKLOPU

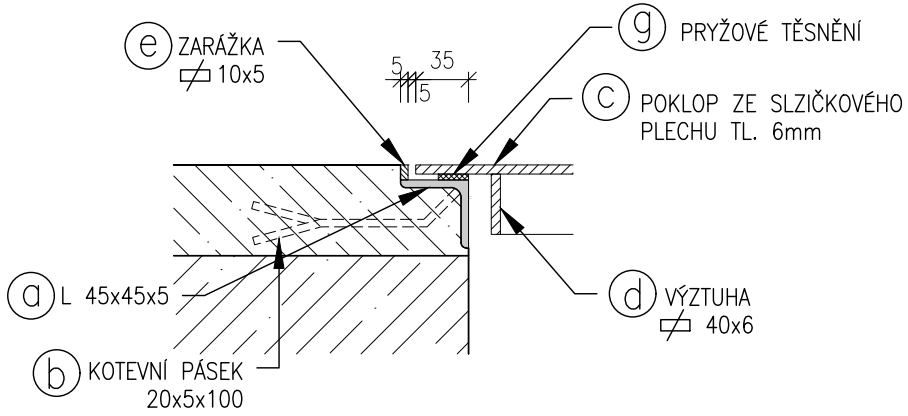

Před výrobou prvků je nutno zaměřit skutečný stav!

Poklop vodotěsný (dešťová voda)

Rám poklopu nutno osadit před provedením podlahové betonové mazaniny

Pryžové těsnění se nalepí na spodní stranu poklopu tak, aby dosedlo na rám

NOSNOST poklopu bude zřetelně vyznačena na víku poklopu

POLOŽKA	POPIS, SCHEMATICKÉ ZOBRAZENÍ		ROZMĚRY (mm)	MNOŽSTVÍ m/1ks	MNOŽSTVÍ ks	MNOŽSTVÍ bm	MNOŽSTVÍ celkem kg	POZNÁMKA
Z 07	OCELOVÝ ŽEBŘÍK S OCHRANNÝM KOŠEM VŠECHNY PRVKY BUDOU ŽÁROVĚ POZINKOVÁNY PŮDORYS 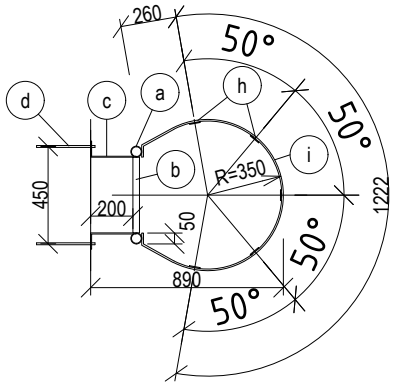 PŮDORYS – VÝSTUPNÍ PLOŠINA 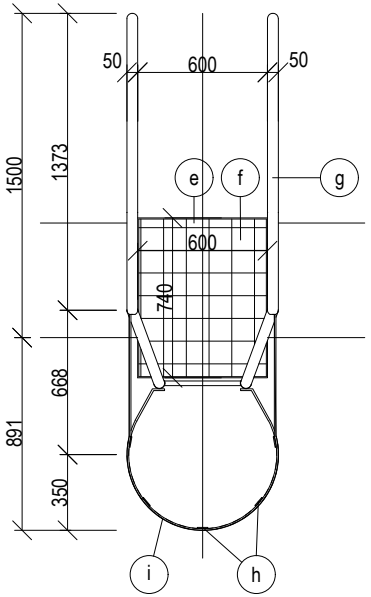	ŽEBŘÍK	a) Štěřín ∅50,9 x 3,2 - 3900 mm	3,66	2	3,26 kg/m 7,32	23,86	Žebřík je připevněn pomocí úchytek. Úchytka je uchycena chemickou kotvou skrz zateplení do nosné konstrukce. Kotvy - 1 ks na úchytku. Příčel žebříku je z čtvercového jäkl profilu tvaru "U" s perforovanou protiskluzně upravenou nášlapnou hranou (např. s kruhovými otvory). Čelní hrana první a poslední příčle žebříku pak bude opatřena nástřikem výstražné žluté barvy. Před výrobou prvků je nutno zaměřit skutečné rozměry!
			b) Příčle - jäkl tvaru "U" s perforovanou nášlapnou hranou 30x30x3 - 350 mm	0,35	15	1,95 kg/m 5,25	10,24	
			c) Úchytka - galvanicky oddělená 50x5-290 mm 50x5-340 mm	0,29 0,34	4 2	1,96 kg/m 1,84	3,61	
			d) Kotva - závitová tyč (ocel. pozink) na chemickou kotvu včetně podložky a matice M16x300	1 ks / úchytku		6	1,50	
			e) Profil L Profil L60x40x5 - 600 mm Profil L60x40x5 - 740 mm	0,60 0,74	2 2	3,76 kg/m 2,72	10,08	
			f) Výstupní plošina Pororošt tl. 30 mm	0,60x 0,74 0,45 m²	1	21,5 kg/m 0,45 m²	9,68	
			g) Madlo + zábradlí ∅50,9 x 3,2 - (1160 + 1390 + 1320 + 1100 + 950)*2	1,16 1,39 1,42 1,10 0,95	2 2 2 2 2	3,26 kg/m 12,04	39,25	
		OCHRANNÝ KOŠ	h) Svislá páskovina 50x5 - 2500 mm	2,75	5	1,96 kg/m 13,75	26,95	
			i) Vodorovná páskovina 50x5 - 1880 mm 50x5 - 2400 mm	1,88 2,40	3 1	1,96 kg/m 8,04	15,76	
	CELKEM						143,72 kg	

POLOŽKA	POPIS, SCHEMATICKÉ ZOBRAZENÍ

Z
07

OCELOVÝ ŽEBŘÍK S OCHRANNÝM KOŠEM
VŠECHNY PRVKY BUDOU ŽÁROVĚ POZINKOVÁNY

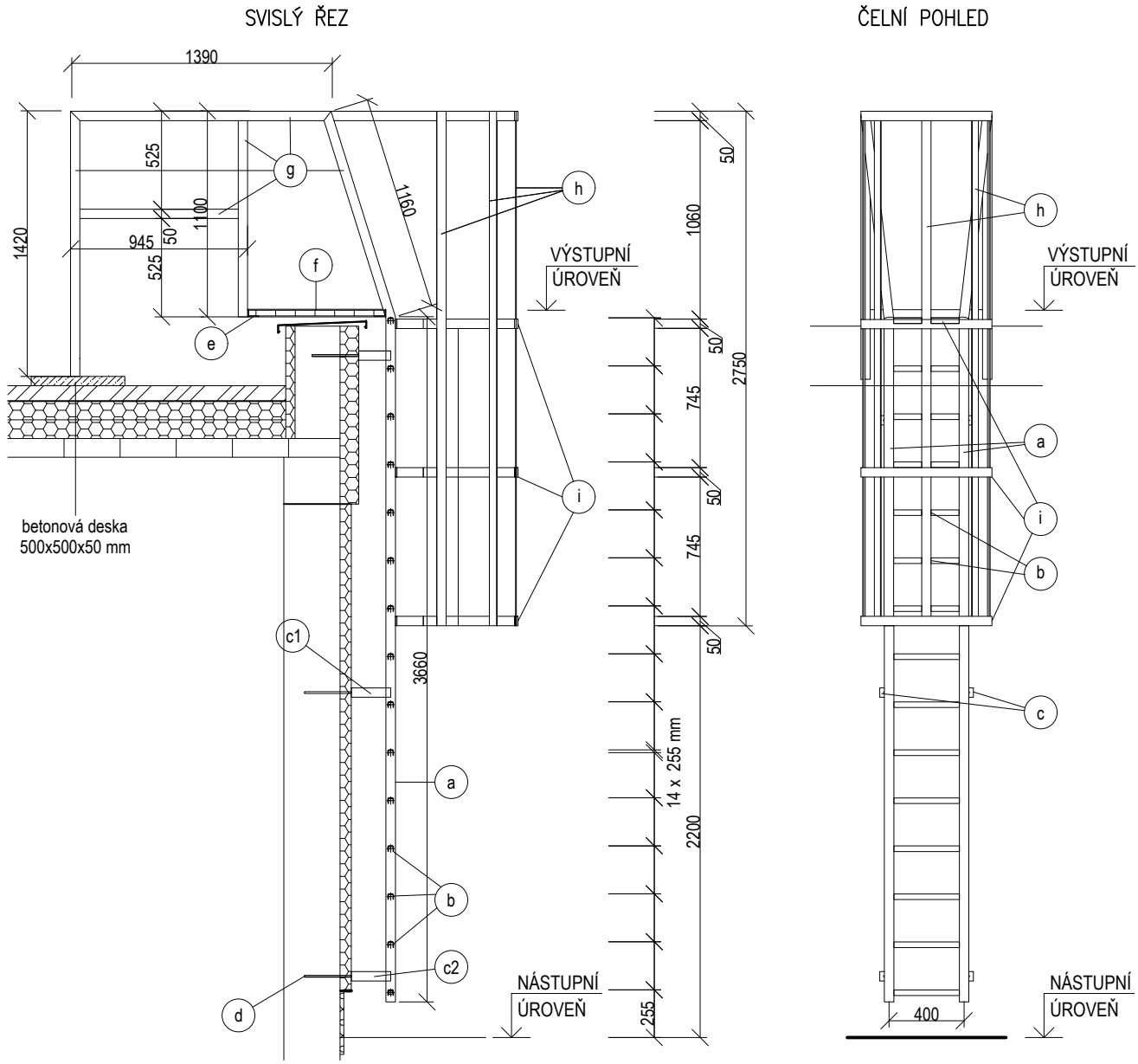

POLOŽKA	POPIS, SCHEMATICKÉ ZOBRAZENÍ	POPIS –ROZMĚRY (mm)	DÉLKA (m)	ks	kg/jedn	kg	POZNÁMKA
	KOTEVNÍ ZÁCHYTNÝ SYSTÉM (SCHEMATICKÉ ZOBRAZENÍ), VŠECHNY PRVKY BUDOU Z POZINKOVANÉ OCELI						
Z 08	VZOROVÝ KOTEVNÍ BOD POHLED 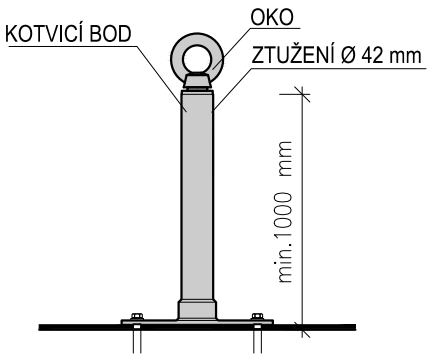 POHLED SHORA 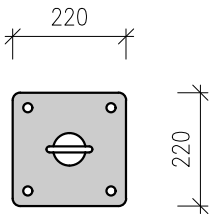 	Kotevní bod certifikovaný	1000 mm	3	5,2kg/ks 1ks	5,20	
		Kotva do železobetonu Utažení oka 50Nm Utažení kotvícího bodu 20Nm		4	0,13kg/ks 4ks	0,52	
		8/Z				8,57 kg	
		celkem : 3 ks				25,71 kg	
		POZN.: – KOTEVNÍ BOD CERTIFIKOVANÝ, DLE EN 795/A:2012 – KOMPLETIZOVANÝ VÝROBEK					

POLOŽKA	POPIS, SCHEMATICKÉ ZOBRAZENÍ	POPIS –ROZMĚRY (mm)	DÉLKA (m)	ks	kg/jedn	kg	POZNÁMKA
	STŘEŠNÍ ZÁCHYTNÝ SYSTÉM (SCHEMATICKÉ ZOBRAZENÍ), VŠECHNY PRVKY BUDOU Z POZINKOVANÉ OCELI						
Z 09	VZOROVÝ KOTEVNÍ BOD POHLED 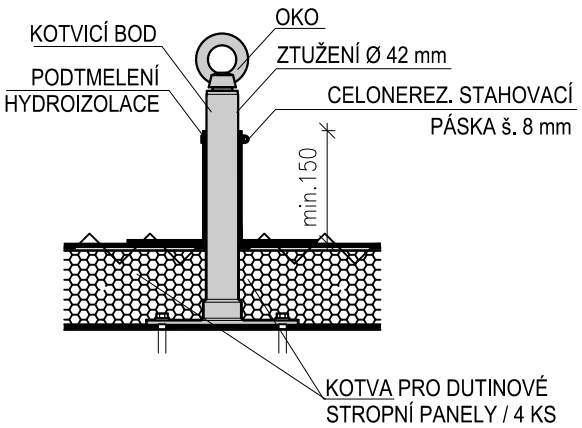 POHLED SHORA 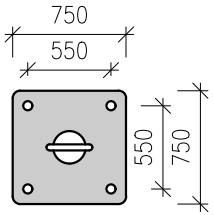 	Kotevní bod certifikovaný	900mm	2	5,2kg/ks 1ks	10,4	
		Permanentní nerezové lano ø6 mm	2,8	1	0,15kg/m 2,8 m	0,42	
		Kotva pro stropní panely Utažení oka 50Nm Utažení kotvícího bodu 20Nm		2	0,13kg/ks 2ks	0,26	
		8/Z				8,57 kg	
		celkem : 2 ks				34,28 kg	
		POZN.: – KOTEVNÍ BOD CERTIFIKOVANÝ, DLE EN 795/A:2012 – KOMPLETIZOVANÝ VÝROBEK					

POLOŽKA	POPIS, SCHEMATICKÉ ZOBRAZENÍ	POPIS – ROZMĚRY (mm)	DÉLKA (m)	ks	kg/jedn	kg	POZNÁMKA
	ZÁCHYTNÉ OKO (SCHEMATICKÉ ZOBRAZENÍ), MATERIÁL POZINKOVANÁ OCEL						
Z / 10	KOTEVNÍ BOD 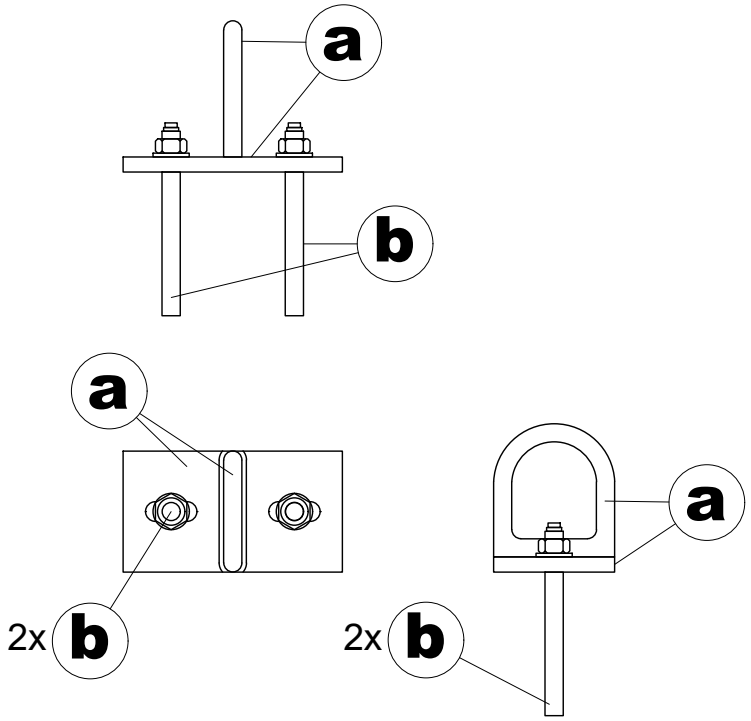 	a) Kotevní bod certifikovaný 145x60x100 mm	–	1	0,90	0,90	Šrouby je nutno kotvit přes tepelnou izolaci až do konstrukčního zdiva
		b) Kotevní šroub M12x115 s minim. únosností v tahu 15kN hloubka kotvení 95 mm		4	0,13kg/ks 4ks	0,52	
		POZN.: – KOTEVNÍ BOD CERTIFIKOVANÝ, DLE EN 795/A:2012 – KOMPLETIZOVANÝ VÝROBEK					
10/Z							1,42 kg
celkem : 1 ks							1,42 kg

D.1.1.11.09 ZÁMEČNICKÉ VÝROBKY

POLOŽKA	POPIS, SCHEMATICKÉ ZOBRAZENÍ	ROZMĚRY (mm)	MNOŽSTVÍ					POZNÁMKA
			m'/1ks	ks			celkem kg	
	JEŘÁBOVÝ NOSNÍK (SCHÉMATICKÉ ZOBRAZENÍ) POVRCHOVÁ ÚPRAVA NÁTĚR, KOROZIVNÍ PROSTŘEDÍ "C3" DLE ČSN EN ISO 12944-2 ŽIVOTNOST NÁTĚROVÉHO SYSTÉMU "VYSOKÁ" DLE ČSN EN ISO 12944-5				OCEL ŘADY S235JR(1.0038) – dle EN 10 025-2			
Z 11	JEŘÁBOVÝ NOSNÍK PRO VISUTOU KOČKU – OCEL. VÁLCOVANÝ NOSNÍK IPE 220, DL. 3500 – KOTVENÍ NOSNÍKU NA JEDNÉ STRANĚ DO STĚNY, NA DRUHÉ NA OCELOVOU "KOZU"	a) Jeřábový nosník – válc. nosník IPE 220, dl. 5000	5,00	1	22,4	kg/m'	112.00	PŘED VÝROBOU JE TŘEBA ZAMĚŘIT SKUTEČNÝ STAV
		b) Kotevní plech – ⌭ P10		2	4,71	kg/ks	9.42	
		c) Chem. kotva – závit. tyč M12	0,12	8	0,70	kg/m'	1.01	
		Celková hmotnost Z11 04					**122.43 kg**	

POLOŽKA	POPIS, SCHEMATICKÉ ZOBRAZENÍ	ROZMĚRY (mm)	MNOŽSTVÍ				POZNÁMKA
			m/1ks	ks		celkem kg	
	VNITŘNÍ KOMPOZITNÍ SCHODIŠTĚ (SCHÉMATICKÉ ZOBRAZENÍ), POVRCHOVÁ ÚPRAVA POZINK PLECH+NÁTĚR				OCELOVÝ PLECH TL. 0.8MM		
Z/12	VNITŘNÍ SCHODIŠTĚ MONTOVANÉ Z KOMPOZITNÍCH PRVKŮ, VČETNĚ DVOUPŘÍČLÉHO KOMPOZITNÍHO ZÁBRADLÍ A NAVAZUJÍCÍHO DVOUPŘÍČLÉHO ZÁBRADLÍ, S VYUŽITÍM KOTVÍCÍCH PRVKŮ Z POZINKOVANÉ OCELI – MATERIÁL KOMPOZIT PRO VNITŘNÍ POUŽITÍ V PROVEDENÍ ODSTÍNU BARVY ŠEDÉ PŮDORYSNÉ ROZMĚRY SCHODIŠTĚ: DOLNÍ ČÁST – PŮDORYS TVARU "U" 2650x2910MM HORNÍ ČÁST – PŮDORYS TVARU "L" 4000x3400MM – NOSNÁ KONSTRUKCE: NOSNÍKY TVARU "I" A "U" – POCHŮZNÁ PLOCHA: MEZIPODESTA – MŘÍŽOVÝ LITÝ ROŠT TL.30MM SCHODNICE – MŘÍŽOVÝ LITÝ ROŠT TL.30MM – SCHODIŠTĚ VČETNĚ DVOUPŘÍČLÉHO ZÁBRADLÍ S OKOPOVOU LIŠTOU, VÝŠKA ZÁBRADLÍ 1100MM – VZÁJEMNÉ SPOJOVÁNÍ NOSNÍKŮ A KOTVENÍ NOSNÍKŮ DO ŽB POMOCÍ POZINK OCELOVÝCH KOTEVNÍCH PROFILŮ – OSTATNÍ SPOJOVACÍ PROSTŘEDKY Z POZINK OCELI						PŘED OBJEDNÁNÍM PRVKŮ JE TŘEBA ZAMĚŘIT SKUTEČNÝ STAV

SCHODIŠTĚ – DOLNÍ ČÁST – Z/12a – PŮDORYS NA KÓTĚ 256,00

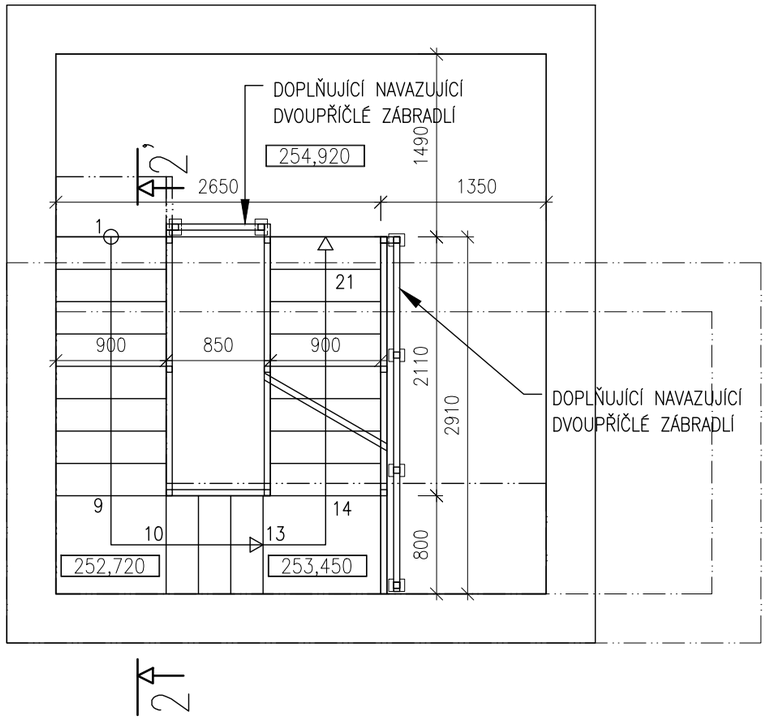

SCHODIŠTĚ – HORNÍ ČÁST – Z/12b – PŮDORYS NA KÓTĚ 260,00

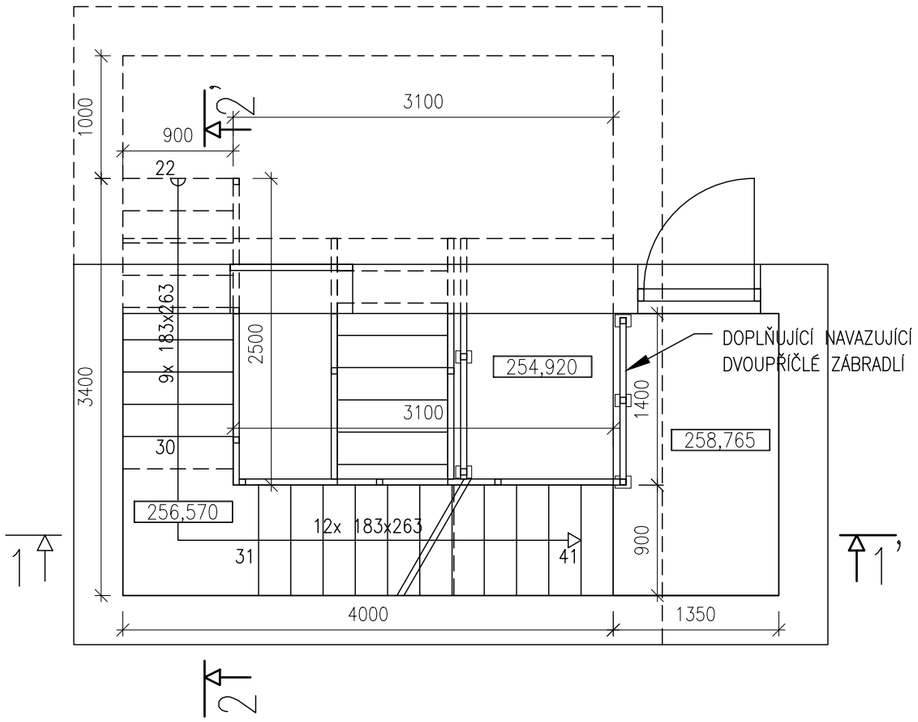

SCHODIŠTĚ – HORNÍ ČÁST – ŘEZ 1–1'

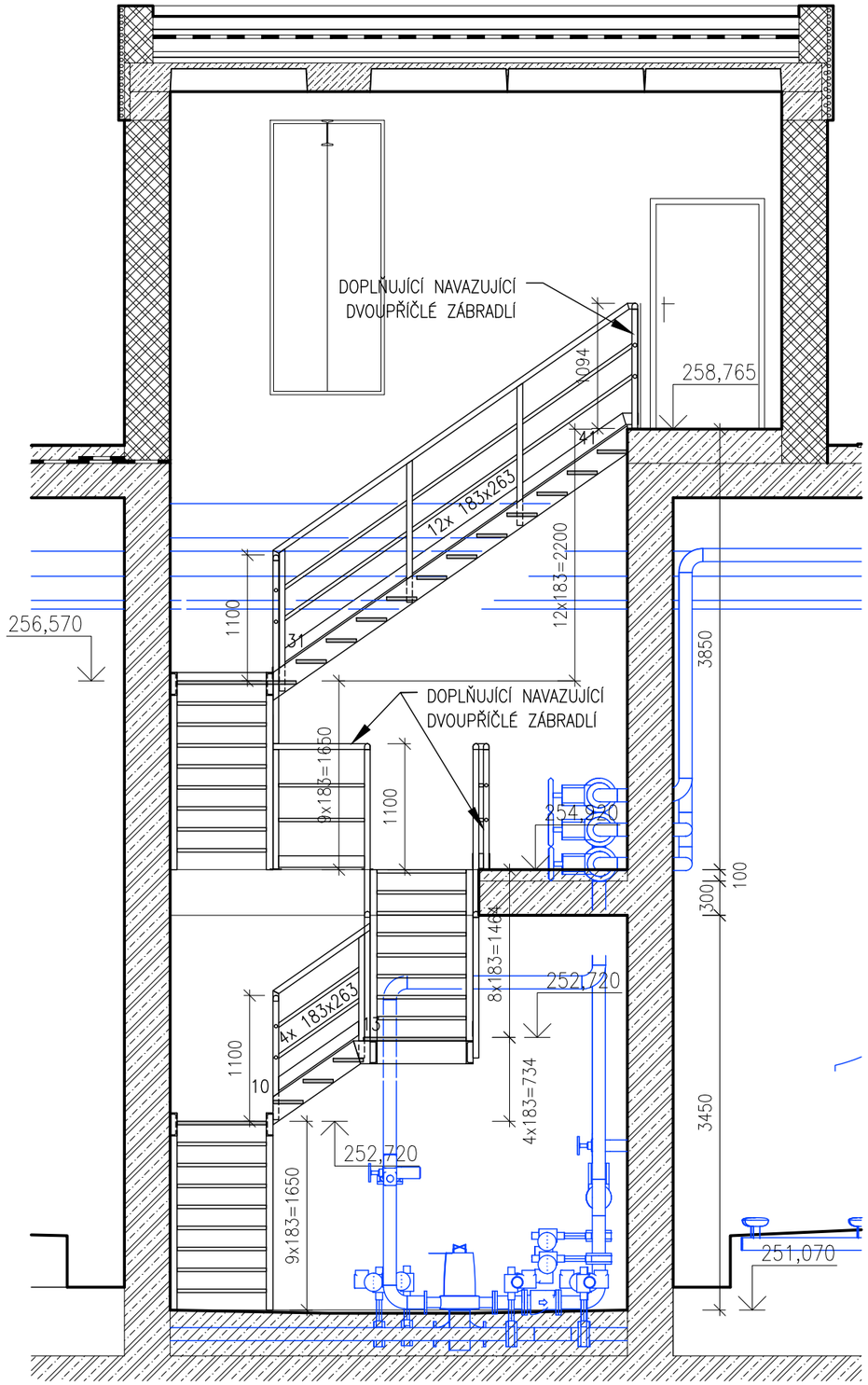

SCHODIŠTĚ – HORNÍ + DOLNÍ ČÁST – ŘEZ 2–2'

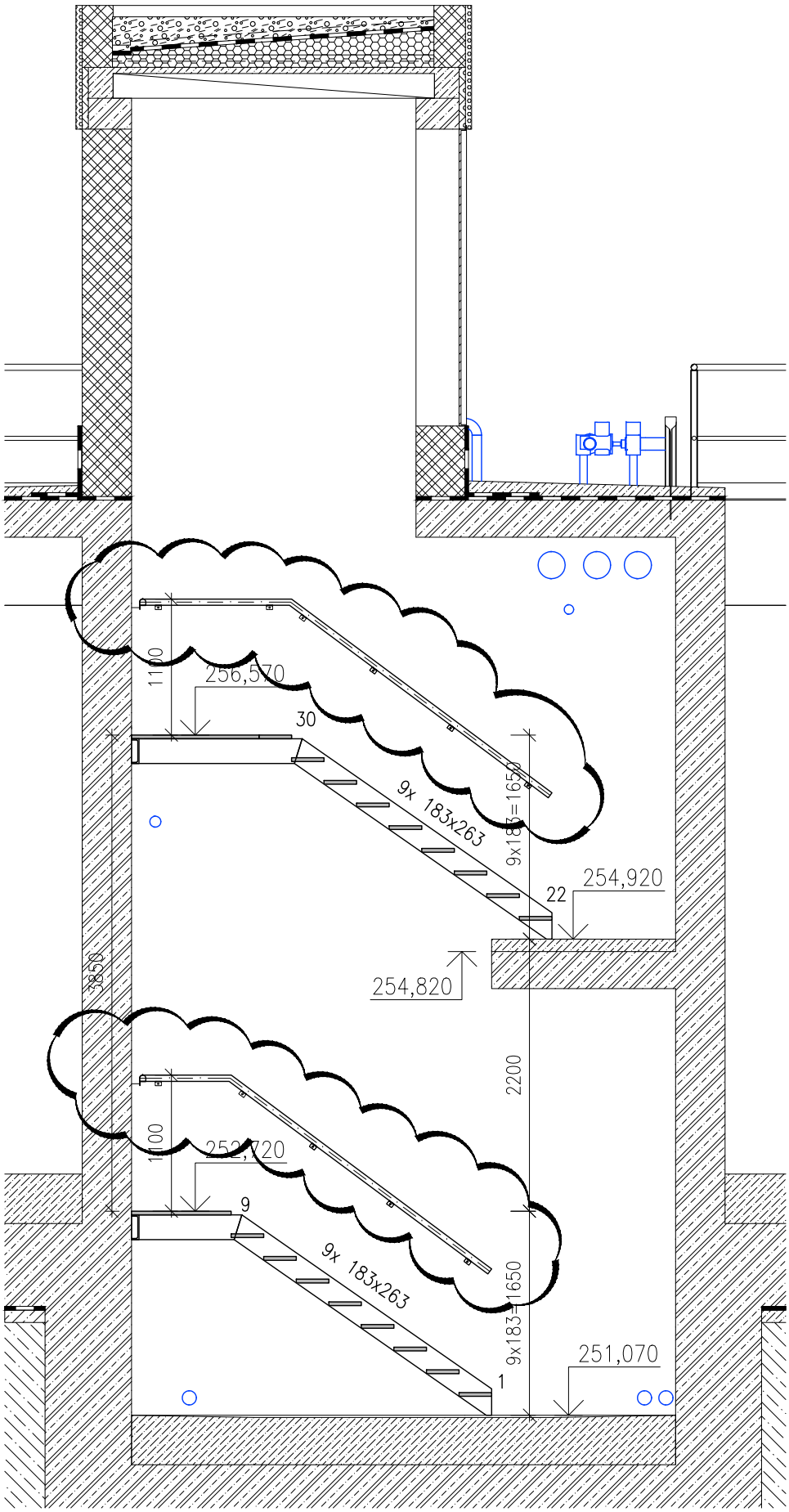

POLOŽKA	POPIS, SCHEMATICKÉ ZOBRAZENÍ	POPIS –ROZMĚRY (mm)	MATERIÁL	DÉLKA (m)	ks	bm	kg/m2(m')	kg	POZNÁMKA
13/Z	**KOMPOZITNÍ ROŠT V KOMPOZITNÍM RÁMU - OTVOR 500x500 mm** **NOSNOST 150 kg/m2** (SCHEMATICKÉ ZOBRAZENÍ), MATERIÁL KOMPOZIT; NEREZOVÁ OCEL								
	SCHÉMA RÁMU 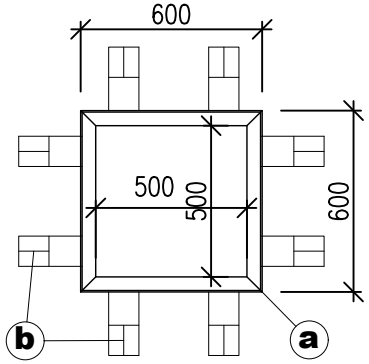 	VÝPIS MATERIÁLU							
		a) Rám pro rošt (kompozit) L35x50x5–600mm (4x600mm)		0,60	4ks	2,40m	0,70	1,68	Před výrobou prvků je nutno zaměřit skutečný stav!
		b) Kotevní železo ⊘ 30x3–200mm		0,20	8ks	1,60m	0,72	1,15	Rám roštu nutno osadit před provedením podlahové betonové mazaniny
	TVAR ROŠTU 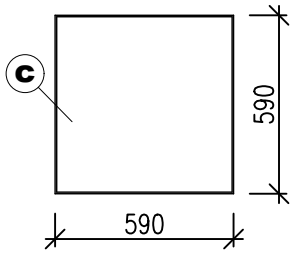 	c) Kompozitní rošt (590x590mm)		0,35m2	1ks	0,35m2	19,5	6,83	
	DETAIL KOTVENÍ RÁMU 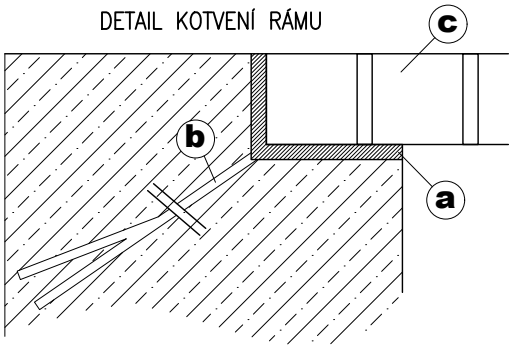 								
13/Z									9,66 kg
celkem : 1 ks									9,66 kg